搅 / 拌 / 吸 / 送 / 同 / 时 / 进 / 行

专利所有
产权保护
侵权必究

YU-J系列（带搅拌桨）耐腐耐磨液下泵

一、产品介绍：

1、产品结构及特点：液下泵下部设置搅拌桨，能在输送液体的同时，搅拌液下沉淀物。有带轴承座型和直联式两种系列规格。

2、主要技术性能：耐酸、耐碱、耐磨，使用温度-10℃～80℃，过流部件的材料有以下品种可选择：1.超高分子量聚乙烯(UHMWPE)，2.聚偏氟乙烯(PVDF)，3.聚丙烯，4.聚胺酯耐磨橡胶(PU)。

3、适用工况：输送含固相物料的料浆或污水池、沉淀池等池、槽类容器沉淀物料的清理及输送。

宜兴市宙斯泵业有限公司

二、YU-1A-J耐腐耐磨液下泵

1、泵的结构及零部件材质

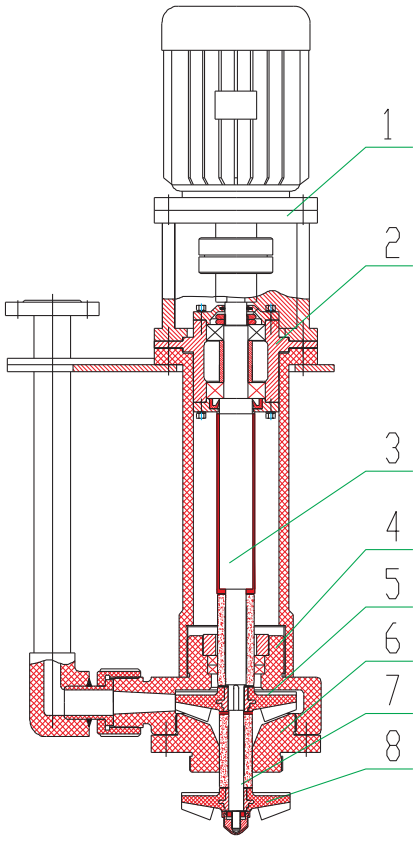

序号	名称	材料	序号	名称	材料
1	电机支架	HT200	5	叶轮	1Cr18Ni9Ti/UHMWPE
2	轴承座	HT200	6	泵盖	UHMWPE
3	主轴	45#调质	7	加长轴部	刚玉陶瓷/塑料
4	泵壳	UHMWPE	8	搅拌叶轮	1Cr18Ni9Ti/UHMWPE

2、型号含义说明及性能参数表

40 YU – 1A – J – 20 – 25

- 40：泵出口直径(mm)
- YU：耐腐耐磨液下泵
- 1A：直联式代号
- J：搅拌浆装置
- 20：流量(m3/h)
- 25：扬程(m)

序号	泵型号	流量(m3/h)	扬程(m)	转速(r/min)	电机功率(kw)	整机重量(kg)	备注
1	25YU–1A–J–5–15	5	15	2900	1.1	55	液下深度小于1m
2	32YU–1A–J–10–20	10	20	2900	2.2	63	
3	32YU–1A–J–15–15	15	15	2900	2.2		
4	40YU–1A–J–15–20	15	20	2900	3	95	
5	40YU–1A–J–15–28	15	28	2900	3		
6	40YU–1A–J–20–25	20	25	2900	4	108	
7	40YU–1A–J–20–30	20	30	2900	5.5	126	
8	50YU–1A–J–30–15	30	15	2900	4	115	
9	50YU–1A–J–40–10	40	10	2900	5.5	130	
10	65YU–1A–J–40–15	40	15	2900	5.5	165	
11	65YU–1A–J–40–20	40	20	2900	7.5	170	
12	65YU–1A–J–45–25	45	25	2900	7.5		
13	65YU–1A–J–45–30	45	30	2900	11	219	
14	65YU–1A–J–60–20	60	20	2900	11		
15	65YU–1A–J–50–25	50	25	2900	11		
16	80YU–1A–J–60–30	60	30	2900	15	280	
17	80YU–1A–J–80–25	80	25	2900	18.5	310	
18	100YU–1A–J–120–25	120	25	2900	22	370	
19	100YU–1A–J–100–30	100	30	2900	30	410	

3、泵的外形及安装尺寸

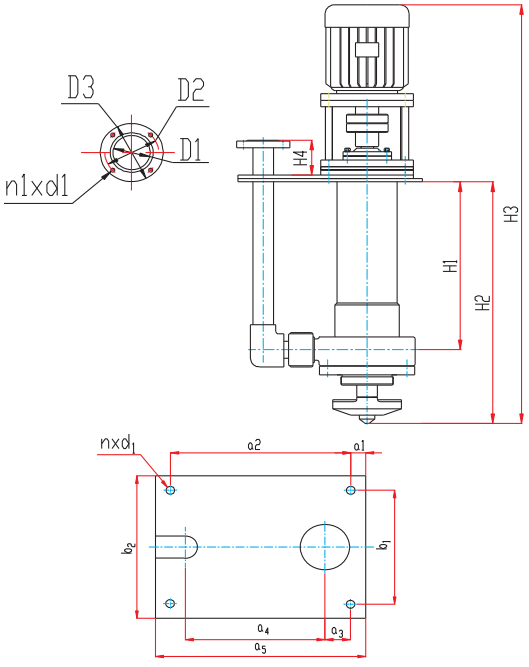

序号	尺寸 / 规格	出口法兰(mm) D1	D2	D3	n1-d1	外形尺寸(mm) H1	H2	H3	H4	插入口尺寸(mm×mm)	安装板尺寸(mm) a1	a2	a3	a4	a5	b1	b2	n-d1
1	25YU-1A-J-5-15	25	85	115	4-ø14	770	945	1435	150	395×220	50	300	70	225	400	250	300	4-ø12
2	32YU-1A-J-10-20	32	100	140	4-ø18													
3	32YU-1A-J-15-15																	
4	40YU-1A-J-15-20	40	110	150		805	995	1630	150	430×250	50	370	100	270	470	300	350	4-ø14
5	40YU-1A-J-15-28																	
6	40YU-1A-J-20-25																	
7	40YU-1A-J-20-30																	
8	50YU-1A-J-30-15	50	125	165							50	370	100	260	470	350	400	4-ø14
9	50YU-1A-J-40-10																	
10	65YU-1A-J-40-15	65	145	185		820	1015	1785	150	550×315	50	450	100	325	550	350	400	4-ø14
11	65YU-1A-J-40-20																	
12	65YU-1A-J-45-25																	
13	65YU-1A-J-45-30										50	500	150	335	600	400	450	4-ø18
14	65YU-1A-J-60-20																	
15	65YU-1A-J-50-25																	
16	80YU-1A-J-60-30	80	160	200	8-ø18	800	1000	1850	150	550×315	50	500	150	335	600	400	450	4-ø18
17	80YU-1A-J-80-30																	
18	100YU-1A-J-120-25	100	180	220		820	1000	1910	150	605×305	50	500	150	390	650	400	450	4-ø18
19	100YU-1A-J-100-30					820	1000	2010	150									

注：1. 插入口尺寸为安装板以下泵的最大实体外形尺寸。 2. 安装板的外形和尺寸可根据用户的实际情况定做。3.本厂保留技术更改的权利，恕不通知客户。

4、泵的启动、动转，安装使用及维修

一、启动和运行

1.安装：将泵垂直固定于所需的位置上，连接好出口管路。

2.启动：接通电源点启动，查看电动机转动方向与泵上箭头所指的方向是否一致，如不一致应重新接结调整；电机运转正常后应慢慢开启出口阀门所需的工作状态。

3.停车：先关闭出口阀门，再停电源。

二、使用方法

1.固定安装，适合液位变化小的槽。(图一)

2.吊送移动吸送，适用清理池槽底部的沉淀物料。(图二)

3.安装在浮桶上使用，适用液位变化大的池槽(本厂生产的防腐浮桶)。(图三)

三、维修和保养

1.定期检查泵和电机，更换易损零件。

2.长期停机不用时，应切断电源，并加盖防护罩。

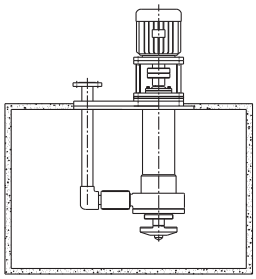

图一 固定安装示意图

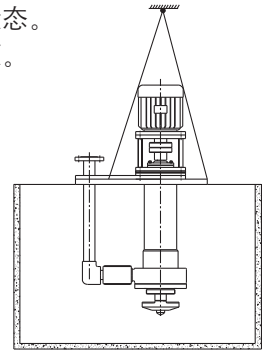

图二 吊送安装示意图

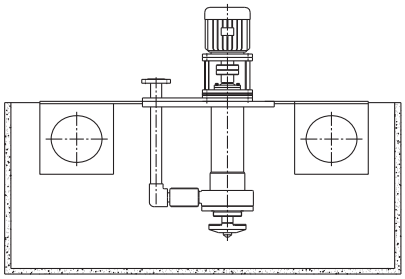

图三 浮桶安装示意图

三、YU-2-J耐腐耐磨液下泵

1、泵的结构及零部件材质

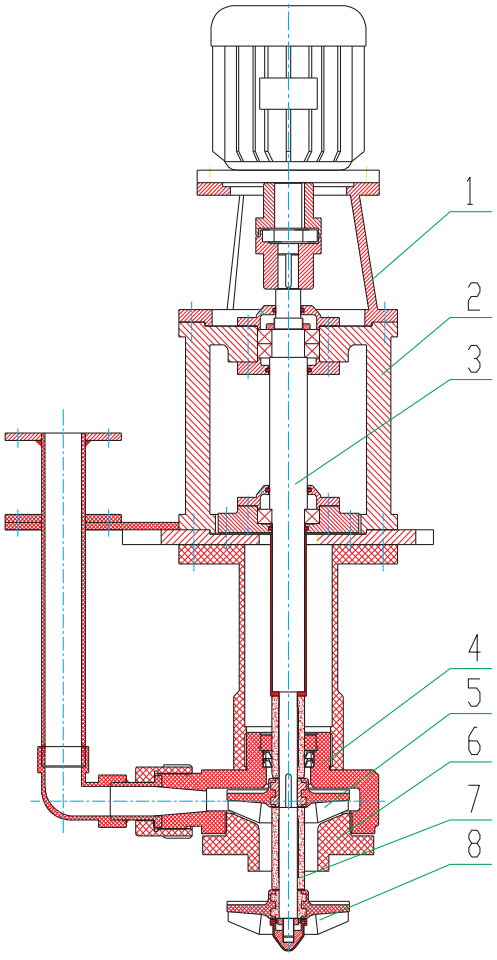

序号	名称	材料
1	电机支架	HT200
2	轴承支架	HT200
3	主轴	45#调质
4	泵壳	UHMWPE

序号	名称	材料
5	叶轮	1Cr18Ni9Ti/UHMWPE
6	泵盖	UHMWPE
7	加长轴部	刚玉陶瓷/塑料
8	搅拌叶轮	1Cr18Ni9Ti/UHMWPE

2、型号含义说明及性能参数表

40 YU – 2 – J – 20 – 25

- 40：泵出口直径(mm)
- YU：耐腐耐磨液下泵
- 2：带轴承座代号
- J：搅拌浆装置
- 20：流量(m3/h)
- 25：扬程(m)

序号	泵型号	清水性能				出口直径(mm)	重量(kg)
		流量(m3/h)	扬程(m)	转速(r/min)	电机功率(kw)		
1	25YU–2–J–5–20	4 5 6.5	22 20 17	2900	1.1	25	75
2	25YU–2–J–10–20	8 10 13	22 20 15	2900	2.2	25	75
3	35YU–2–J–15–15	10 15 18	18 15 11	2900	2.2	32	80
4	35YU–2–J–10–30	8 10 15	33 30 25	2900	3	32	80
5	40YU–2–J–20–30	12 20 25	38 30 28	2900	1–5.5	10	150
6	50YU–2–J–35–20	30 35 40	25 20 15	2900	5.5	50	190
7	50YU–2–J–30–30	24 30 40	33 30 20	2900	7.5	50	200
8	65YU–2–J–45–18	40 45 50	20 18 15	2900	7.5–11	65	200
9	65YU–2–J–45–50	60 45 40	30 50 15	2900	15	65	320
10	80YU–2–J–60–30	50 60 72	32 30 27	2900	15–18.5	80	340
11	80YU–2–J–60–50	50 60 70	58 50 45	2900	22	80	370
12	100YU–2–J–120–15	100 120 140	20 15 10	2900	15–18.5	100	335
13	100YU–2–J–120–28	100 120 140	35 28 28	2900	30	100	420
14	100YU–2–J–140–18	120 140 150	25 18 15	2900	22	100	480
15	100YU–2–J–140–30	120 140 160	32 30 24	2900	37	100	500
16	125YU–2–J–135–22	120 135 150	25 22 20	1450	30	125	510
17	125YU–2–J–190–28	180 190 210	30 28 26	1450	37	125	550
18	150YU–2–J–200–25	160 200 270	32 25 20	1450	37	150	550
19	150YU–2–J–250–25	200 250 300	32 25 25	1450	45	150	580
20	150YU–2–J–300–30	260 300 350	34 30 25	1450	55	150	650
21	150YU–2–J–300–40	250 300 350	45 40 34	1450	75	150	720
22	150YU–2–J–400–18	350 400 500	20 18 12	1450	45	150	650

3、泵的外形及安装尺寸

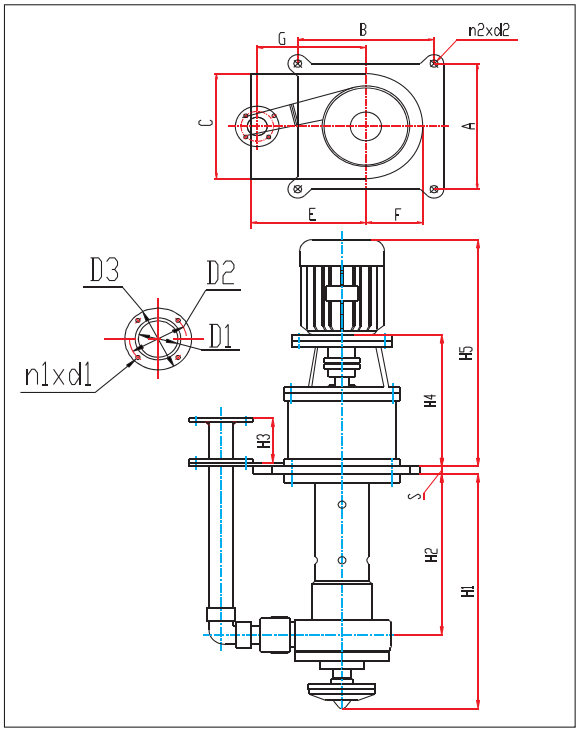

规格	出口法兰(mm)				外形尺寸(mm)					安装板尺寸(mm)					插入口尺寸(mm)			
	D_1	D_2	D_3	n_1-d_1	H_1	H_2	H_3	H_4	H_5	A	B	R	S	n_1-d_1	C	E	F	G
25YU-2-J-5-20	25	85	115	4-φ14	1250	1080	120	400	655	290	290	25	20	4-φ20	230	285	115	260
25YU-2-J-8-18									680									
25YU-2-J-10-20									705									
32YU-2-J-15-15	32	100	140	4-φ18	1250	1080	120	400	705	290	290	25	20	4-φ20	230	285	115	260
32YU-2-J-10-30									745									
40YU-2-J-25-18	40	110	150	4-φ18	1095	1000	120	550	890	350	350	25	20	4-φ20	260	310	135	280
40YU-2-J-20-30									960									
50YU-2-J-35-20	50	125	165	4-φ18	1095	1000	120	580	1090	350	350	35	26	4-φ25	320	360	165	330
50YU-2-J-30-30																		
65YU-2-J-45-18	65	145	185	4-φ18	1190	1000	120	580	985	390	390	35	26	4-φ25	320	375	165	330
65YU-2-J-45-32									1085									
65YU-2-J-45-50									1085									
80YU-2-J-60-30	80	180	200	8-φ18	1480	1290	150	735	1245	440	625	30	25	4-φ25	355	385	190	350
80YU-2-J-60-45									1300									
80YU-2-J-60-50									1330									
100YU-2-J-120-15	100	180	220	8-φ18	1480	1290	150	735	1245	440	625	30	25	4-φ25	355	385	190	350
100YU-2-J-120-20									1300									
100YU-2-J-120-28									1400									
100YU-2-J-140-18	100	100	220	8-φ18	1570	1300	150	765	1335	440	625	30	25	4-φ25	415	405	210	350
100YU-2-J-120-35									1405									
100YU-2-J-140-30									1405									
125YU-2-J-135-22	125	210	250	8-φ18	1385	1170	150	850	1475	655	885	0	25	10-φ25	565	555	305	470
125YU-2-J-190-28									1515									
150YU-2-J-200-25	150	240	285	8-φ22	1385	1170	150	850	1515	655	885	0	25	10-φ25	565	555	305	470
150YU-2-J-250-25									1550									
150YU-2-J-300-30									1615									
150YU-2-J-300-40									1690									
150YU-2-J-400-18									1550									

4、泵的启动、动转，安装使用及维修

一、启动和运行

1.安装：将泵垂直固定于所需的位置上，连接好出口管路。

2.启动：接通电源点启动，查看电动机转动方向与泵上箭头所指的方向是否一致，如不一致应重新接结调整；电机运转正常后应慢慢开启出口阀门所需的工作状态。

3.停车：先关闭出口阀门，再停电源。

二、使用方法

1.固定安装，适合液位变化小的槽。

2.吊送移动吸送，适用清理池槽底部的沉淀物料。

3.安装在浮桶上使用，适用液位变化大的池槽(本厂生产的防腐浮桶)。

三、维修和保养

1.定期检查泵和电机，更换易损零件。

2.长期停机不用时，应切断电源，并加盖防护罩。

也可以安装在浮桶上使用

防腐浮动泵

质量安全

宜兴市宙斯泵业有限公司

地址：江苏省宜兴市张泽　　邮编：214225

销售电话：0510-　　传真：0510-

网址：http://www.zsby.com　　网络实名：宙斯泵业

2007年9月版